MGS9/1A

separador de fluido para alta pressão com membrana superior e conexão roscada

PED 2014/68/EU

Projetados para isolarem os elementos sensíveis dos manômetros, pressostatos, transmissores de pressão dos fluidos de processo corrosivos, viscosos, sedimentados e com altas temperaturas e pressões. Uma membrana elástica, fechada mecanicamente e sobreposta a teste de vedação garante a separação do fluido de transmissor do processo. No modelo MGS9/1A0 a limpeza do separador é possível desmontando a parte superior da copa da conexão do processo. Ambos os modelos se caracterizam na essência da junta de vedação da copa. O sistema de construção do modelo MGS9/1A0 nos permite o uso onde é importante a redução dimensional e a rapidez na limpeza nas freqüentes manutenções.

4.1AS - MGS9/1AS

Campo escala aplicável: 0...400 bar / 0...600 bar.
Temperatura de trabalho: -45°C...+150°C.
Precisão (1): (somar se a precisão do instrumento conectado) ±0,5% para montagem direta; ±1% para montagem com capilar.
Conexão ao instrumento: em AISI 316.
Membrana: com vedação metálica,
4 - AISI 316L,
9 - Hastelloy C276,
6 - Monel 400.
Conexão ao processo:
4 - AISI 316,
5 - AISI 316 L.
Parafusos de fixação: aço de alta resistência..
Líquido amortecedor: óleo silicone.

4.1A0 - MGS9/1A0

Pressão de trabalho: 0...60 bar a 0...400 bar.
Temperatura de trabalho: -45°C...+150°C.
Precisão (1): (somar se a precisão do instrumento conectado) ±0,5% para montagem direta; ±1% para montagem com capilar.
Conexão ao instrumento: em AISI 316.
Membrana: com vedação metálica,
4 - AISI 316L,
9 - Hastelloy C276,
6 - Monel 400.
Anel intermédio: em AISI 316.
Conexão ao processo:
4 - AISI 316,
5 - AISI 316 L.
Parafusos de fixação: em aço inox.
Líquido amortecedor: óleo silicone.

* a 20 °C de temperatura do fluido no processo, ou a um valor para especificar-se na ordem.

MGS9/1AS

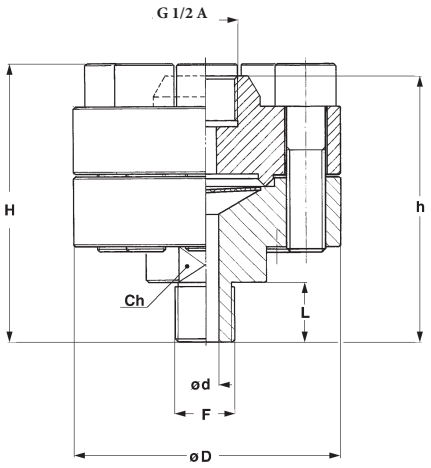

MGS9/1A0

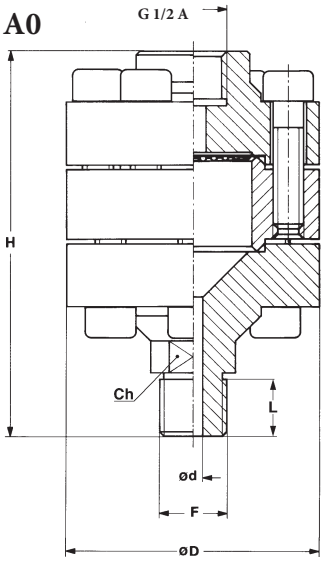

F	d	H	h	L	D	Ch
41M - G 1/2 B **43M** - 1/2 NPT	7	93	89	20	89	36

F	d	H	L	D	Ch
41M - G 1/2 B **43M** - 1/2 NPT	6	121,5	20	80	22

dimensões : mm

MONTAGEM

Todos os separadores estão montados e unidos ao instrumento mediante uma tarjeta de proteção. Nas aplicações com capilar, onde o separador e o instrumento não se encontram no mesmo nível, é necessário a calibração no lugar onde se encontra o instrumento.

D - Direto	**9** - Capilar em AISI304, com armação em AISI304, 6 mt máx
1 - Capilar em AISI304, 6 mt máx	**6** - Capilar em AISI316, com armação em AISI316, 6 mt máx

LIQUIDO AMORTECEDOR e temperaturas dos fluidos de processo

Fluido	Vácuo	Pressão	Fluido	Vácuo	Pressão
Óleo silicone standard	-40...+100°C	-40...+150°C	**E** - Óleo Fluorado "E"	-40...+100°C	-40...+150°C
B - Óleo silicone "B"	-40...+150°C	-40...+250°C	**F** - Óleo Fluorado "F"	-90...+80°C	-90...+150°C
C - Óleo Fluorado "C"	-10...+200°C	-10...+350°C	**G** - Óleo mineral "G"	-10...+150°C	-10...+200°C
D - Óleo Fluorado "D"	-10...+200°C	-10...+400°C			

OPCIONAIS

R20 -	Conexão G 1/2 A M/F com válvula da carga
R22 -	Conexão G 1/2 A M x 1/2 - 14 NPT F com válvula de carga
R21 -	Conexão G 1/2 A M x 1/4 - 18 NPT F com válvula de carga
T11 -	Tampa de limpeza
C05 -	Teste Helium
E30 -	Execuções conforme a norma nace MR0103 (2) - MR0175 (ISO 15156) (3)

(1) conexão ao processo em aço inox e membrana em Monel 400 ou Hastelloy C276. (2) conexão ao processo e membrana em Hastelloy C276

SEQÜÊNCIA DE ORDEM

Secção/Modelo/Material conexão/Material da membrana/Conexão ao Processo/Conexão ao instrumento/Montagem/Opcionais

4	**1AS**	**4**	**4, 9, 6**	**41M**	**41F - G 1/2 F**	**D**	**B...G**
	1A0	**5**		**43M**		**1, 9, 6**	**R20...E30**

Copyright © Nuova Fima srl. Todos os direitos reservados. Nenhuma parte desta publicação pode ser reproduzida em qualquer forma sem permissão por escrito pela Nuova Fima srl.

NUOVA FIMA do BRASIL Ltda
www.nuovafima.com.br - e-mail: infobr@nuovafima.com.br
Major Otaviano, 210 - Belenzinho - Cep 03054-050 - São Paulo - SP - BRASIL
TEL. +55 11 2916.5234 - FAX +55 11 2916.4655

RG4 - 08/14

A EMPRESA NUOVA FIMA SE RESERVA O DIREITO DE FAZER A QUALQUER MOMENTO TODAS AS MODIFICAÇÕES QUE CONSIDEREM INDISPENSÁVEIS A FIM DE MELHORAR SUA PRODUÇÃO. AS MODERNIZAÇÕES ESTÃO DISPONÍVEIS EM NOSSO SITE: **www.nuovafima.com.br**